Détecteur de présence - Professional Line

IS 3360

DALI-2 APC - carré - faux-plafonds
EAN 4007841 080624
Réf. 080624

Dessin dimensionnel 1

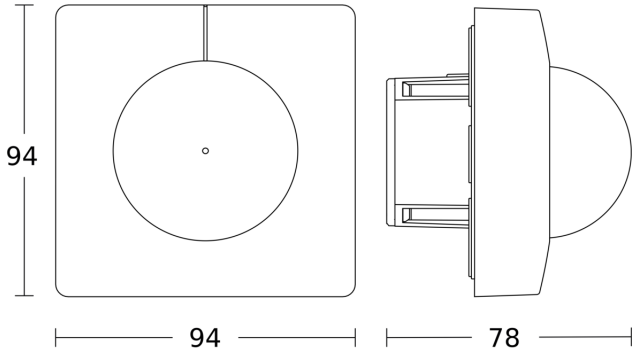
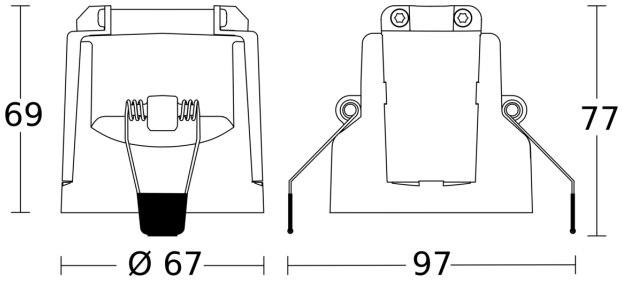
Dessin dimensionnel 2